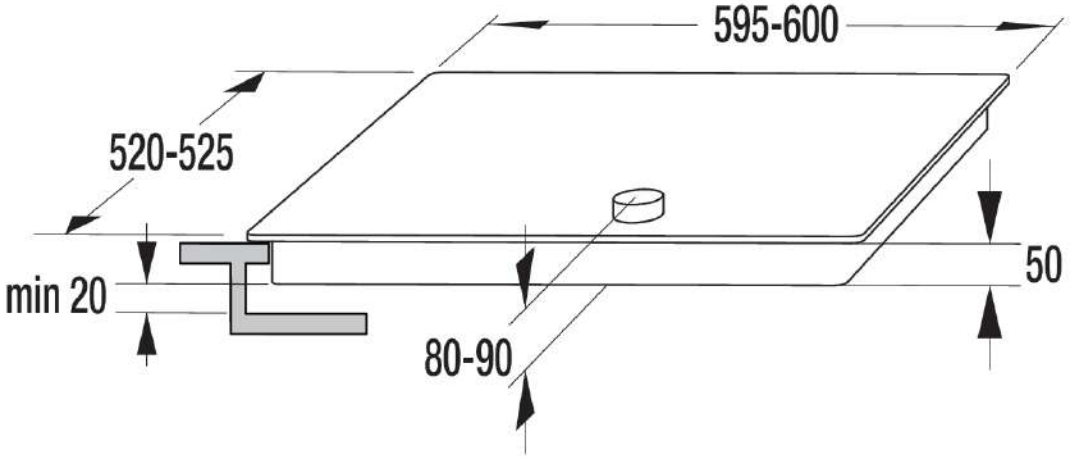
595-600
520-525
min 20
50
80-90

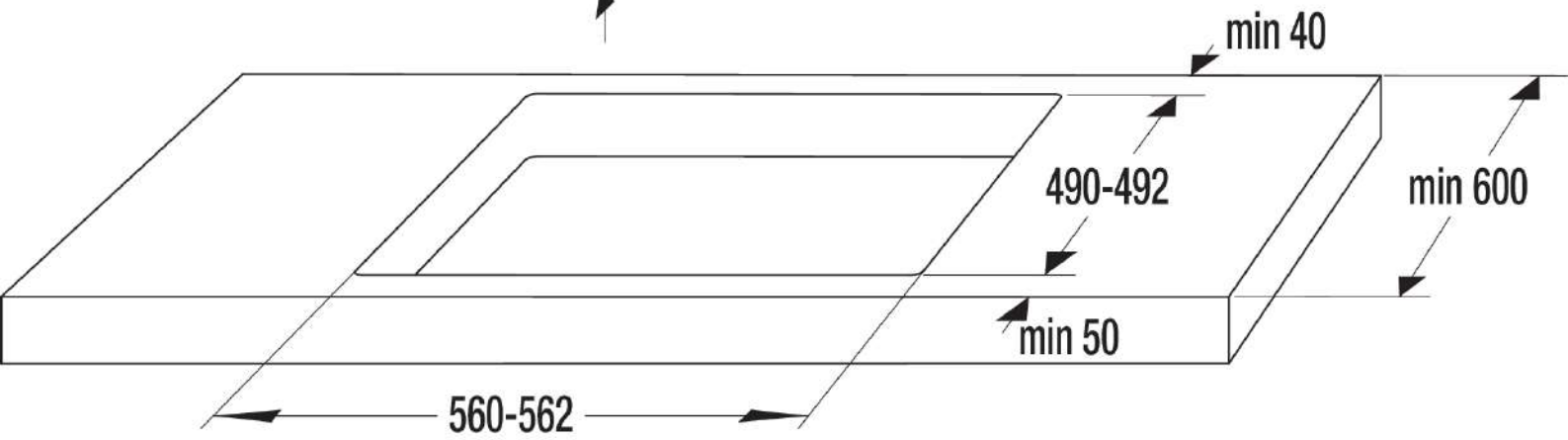
min 40
490-492
min 600
min 50
560-562